LABORATORIUM DER URKANTONE
Kantonschemiker
Föhneneichstr. 15
6440 Brunnen
041 825 41 41
kc@laburk.ch
laburk.ch

Minimalanforderung an Brunnstuben und Reservoire

für Wasserversorgungen von öffentlichem Interesse, z.B. Restaurant, Käsereien und andere Lebensmittelbetriebe

		Anforderungen	**Bemerkungen**
	Allgemein		
	Alle Materialien	sind für Trinkwasser geeignet, kein Holz	kein Schimmel und Fäulnis
	Alle Anlagen	sind entleerbar, dicht gegen Eindringen von Oberflächenwasser, Schmutz und Ungeziefer	
	Schutzzonen	erstellt und in Rechtskraft	regelmässige Kontrollen
	Brunnstuben / Sammelschächte		
1	Schachthöhe	50 cm über Terrain	
2	Deckel	Deckel dicht abschliessbar mit integriertem Filter	
3	Einstieg	Trockeneinstieg oder	Stöpsel von Quelleinläufen von oben erreichbar
4	Schachtwände	dicht, ohne Risse	Spuren von Wasser, Schmutz, Kalk →undicht
5	Alle Quelleinläufe	Zuläufe separat verwerfbar, oberhalb Wasserspiegel	Einlaufbecken (möglichst für jeden Zulauf separat),
6	Quellableitung	mit Seiher oder Sieb	
7	Alle Überlaufe / Entleerung	Ab- und Überläufe siphoniert	wenn offen, kein Einstieg für Kleintiere und Insekten
	Felsen- oder Stollenfassung	dichte Zugangstüre	

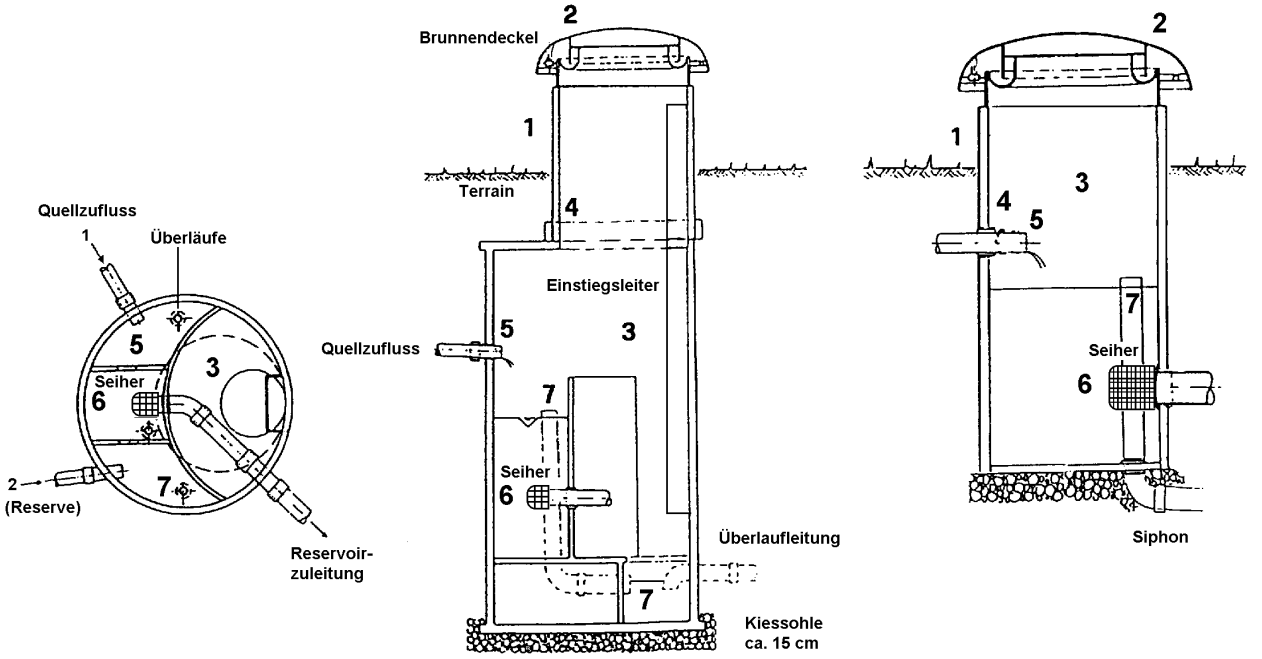

LABORATORIUM DER URKANTONE
Kantonschemiker
Föhneneichstr. 15
6440 Brunnen
041 825 41 41
kc@laburk.ch
laburk.ch
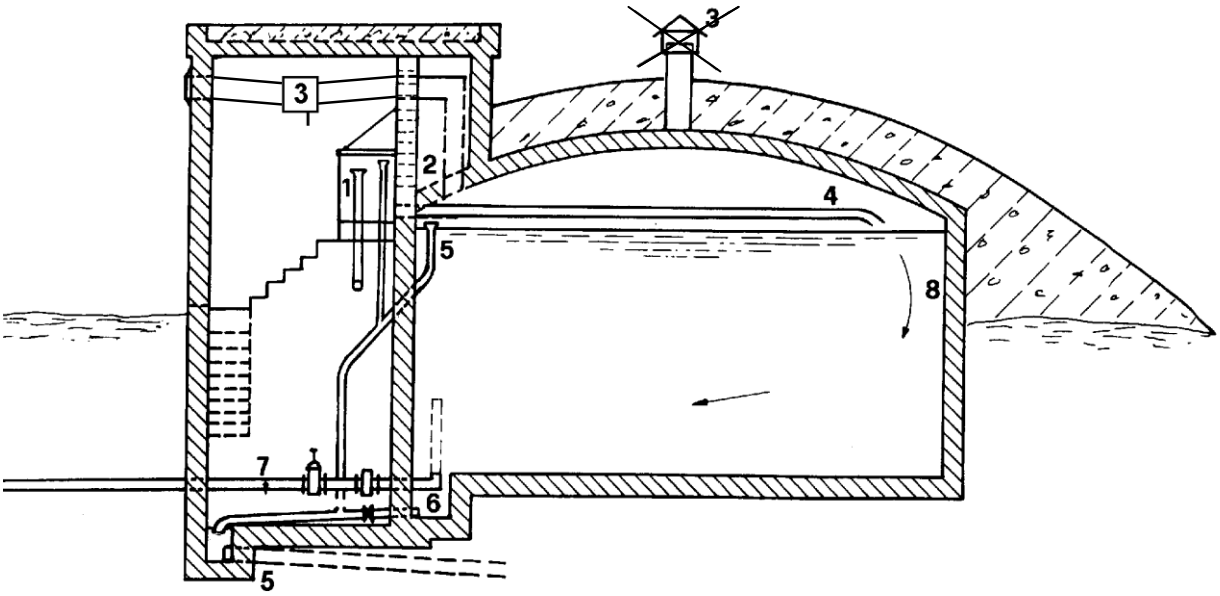
		Anforderungen	Bemerkungen
	Reservoire		
	Kleinreservoire	wie Brunnenstuben aber zwingend mit Trockeneinstieg	
	bei Einstieg im Gelände Schachthöhe	50 cm über Terrain	
	Deckel / Türe	dicht , abschliessbar	
	Trinkwasserkammern	zwingend entleerbar	
1 2	Einlaufbecken Wasserkammeröffnungen	Wasser- und luftdicht abgeschlossen (Druckausgleich ausgenommen)	Verunreinigungsgefahr durch freien Zugang zu Wasser, Kondenswasser-bildung im Schieberraum
3	Druckausgleich / Belüftung der Trinkwasser-Kammern	über Staub-/Luftfilter mit Kondenswasserablass	keine Belüftungshüte
4	Wasserumwälzung Reservoirvolumen	Anordnung von Zulauf- und Abgang muss gewährleisten, dass Inhalt 1-3x/Woche umgesetzt	kein Stagnationswasser
5	Entleerung Überlauf	zwingend siphoniert und vergittert	Verhinderung von unfiltrierter Luft, Tieren und Insekten
6	Leitungsrohre / Metallleiter im Wasser	Metallteile aus rostfreiem Stahl oder Kunststoff	Verrostete Teile entrosten und streichen
7	Probenahmestellen	Hahnen auf Zulauf- und Abgangsleitung	mit Abflussmöglichkeit
8	Verputz / Auskleidung der Kammern	Porenarmer Sichtbeton, Zementverputz oder Keramikplatten	Keramikplatten mit fachgerechten Fugen